RECORD MARKET

with シュウマイ名店集合!!

主催：シュウマイ実行委員会

概　要

■日時：2022 年 **11 月 12 日 (土) ・ 13 日 (日)** 11:00〜20:00
※13 日は 19 時終了

■場所：ADRIFT　(アドリフト)

■入場料：無料

■動員予定数：1000 人

■エリア構成：フードコート（5〜8 店舗）、
レコードマーケット、フリーマーケット、DJ ブース
※スタンディングで食事が出来るエリアも有り

■主催：シュウマイ実行委員会

■企画制作：salize Inc.

■情報公開：10 月 10 日（予定）

会場詳細

ADRIFT(アドリフト)

ADRIFT

@adrift_shimokita

東京都世田谷区北沢 3-9-23

アクセス：小田急線、京王井の頭線「下北沢駅」徒歩約 5 分

駐車場：近隣パーキング

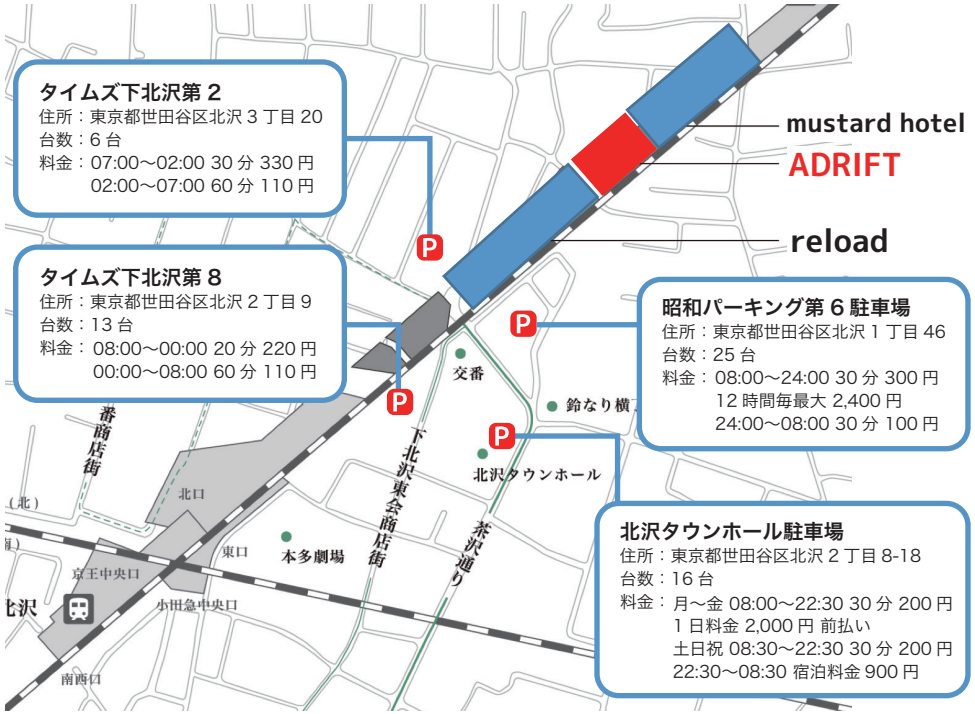

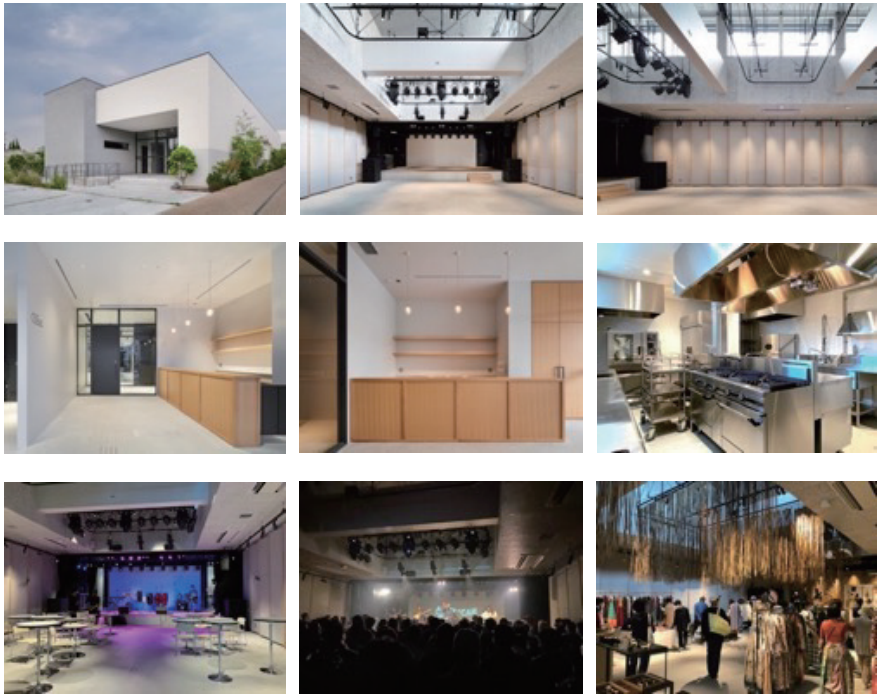

設置エリア

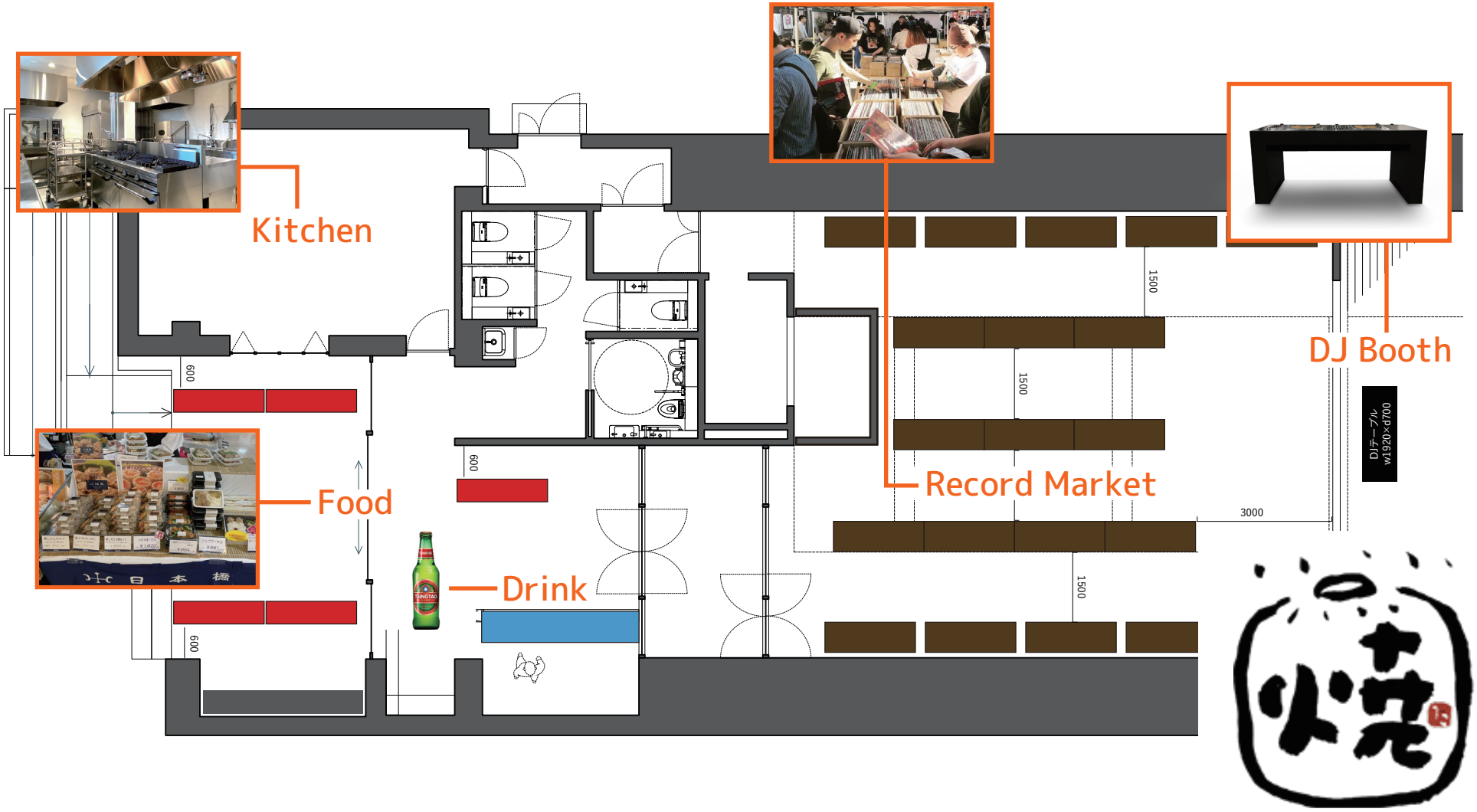
Kitchen
Food
Drink
Record Market
DJ Booth
DJテーブル
w1920×d700
600
600
600
1500
1500
1500
3000

イベント詳細（個店）

■品目：シュウマイ 1 種類～ 3 種類 (アレンジシュウマイ歓迎)
■スタイル：その場で食べれるシュウマイ
(チルド、冷凍タイプのお土産シュウマイも可)
■参考数量：1 個～ 4 個　数種類のシュウマイを食べてもらいたい
■参考販売価格：100 円～ 200 円 3 個セットで 500 円など
■想定販売数：500 円セット ×100 食 ×2 日間
※1 日目の出数で調整できる数量をご用意ください
■設備：1,800×600 テーブル 1 台
電源タップ (使用する場合は容量を申請ください。)
■調理場：利用可 (スペースに限りがあるため応相談)
調理機材などは各店にてご用意ください
会場で仕込みから調理する場合は事前にお知らせください
■その他：・数量限定、限定商品可
・シュウマイ以外の商材は応相談
・ドリンクは運営側で用意する

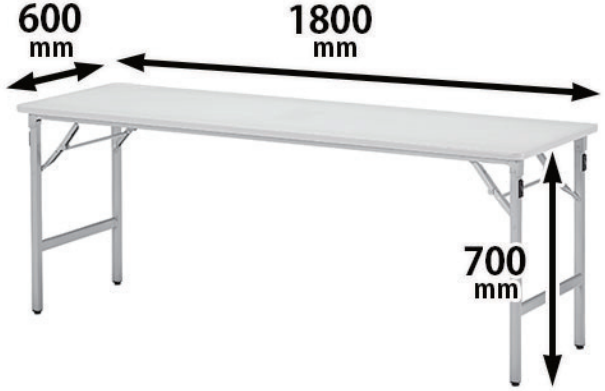

※当日の納品がお車の場合は時間を指定させていただく可能性があります。

出店費用

■出店料：2日間計 7万円
（税込）

■歩率：無料
（お土産用の場合は別途相談）

※水道高熱費やキッチン使用料など全て含まれています。

お問合せ

■問い合わせ窓口

シュウマイフェス 2022 事務局

Mail：info@aje-co.jp<mailto:info@aje-co.jp>

担当：絢瀬　美帆